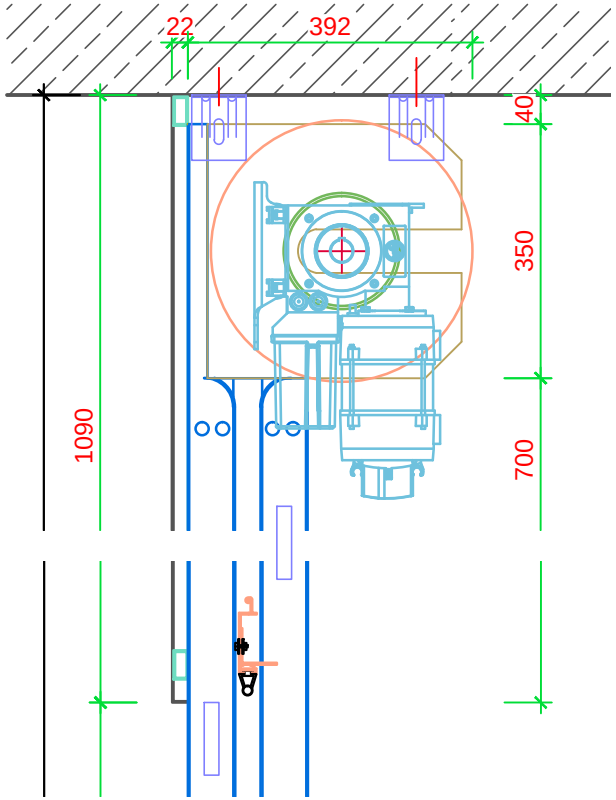
22
392
40
350
700
1090

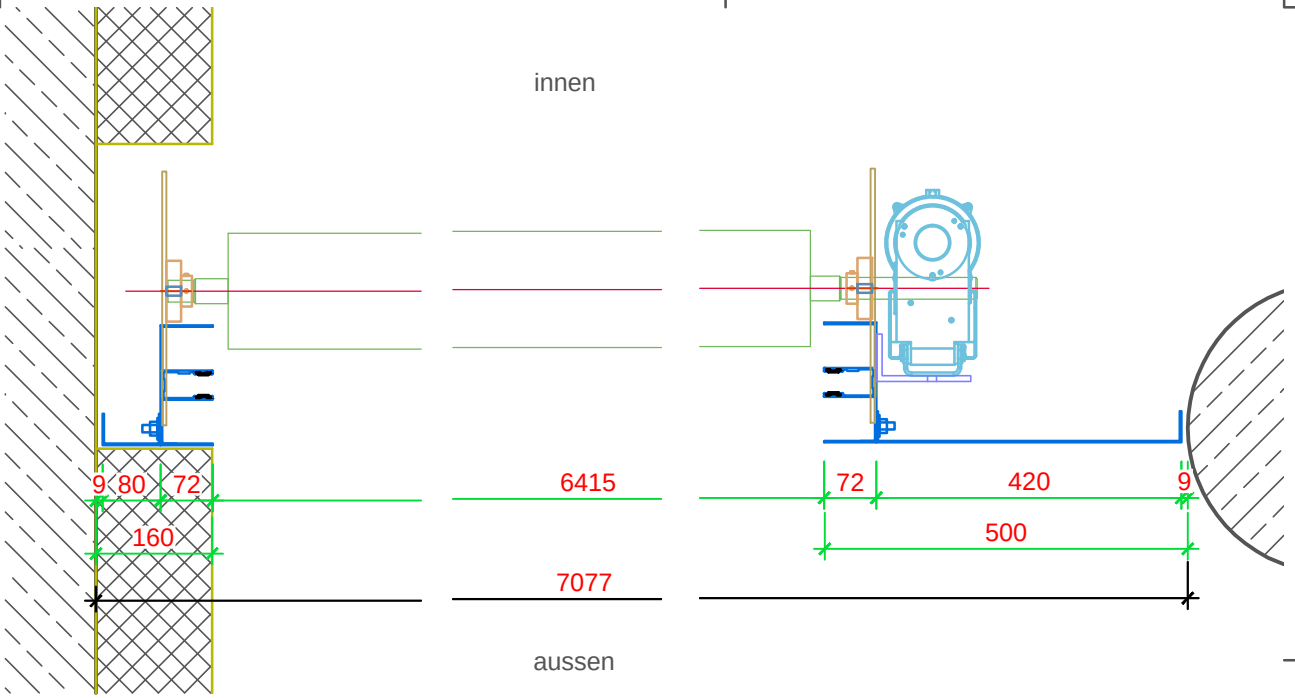
innen
9
80
72
160
6415
7077
aussen
72
420
9
500

3620
2500
innen

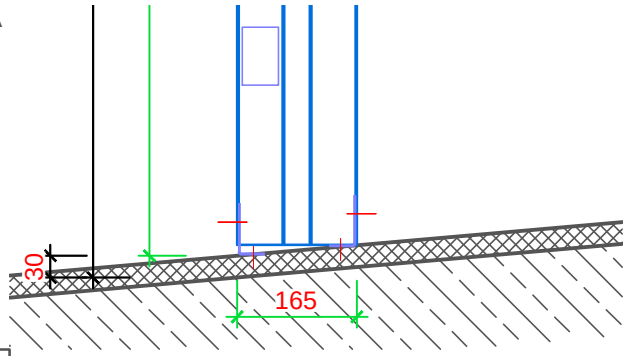
30
165